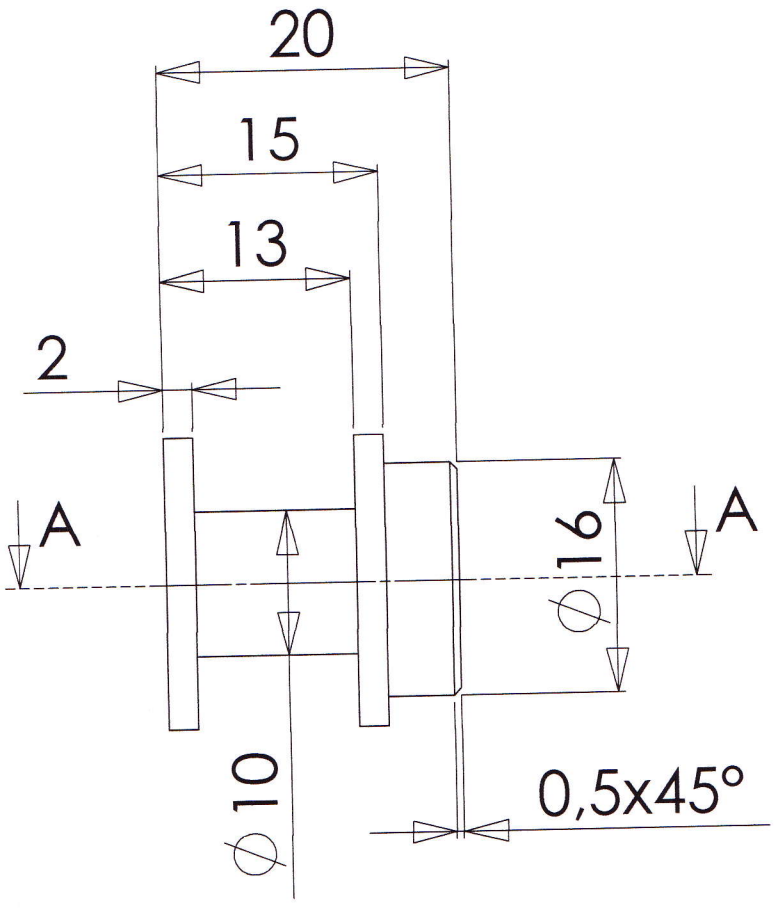

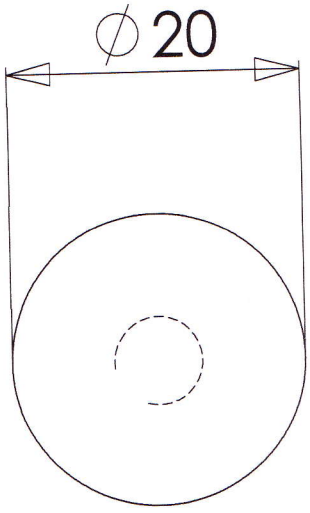

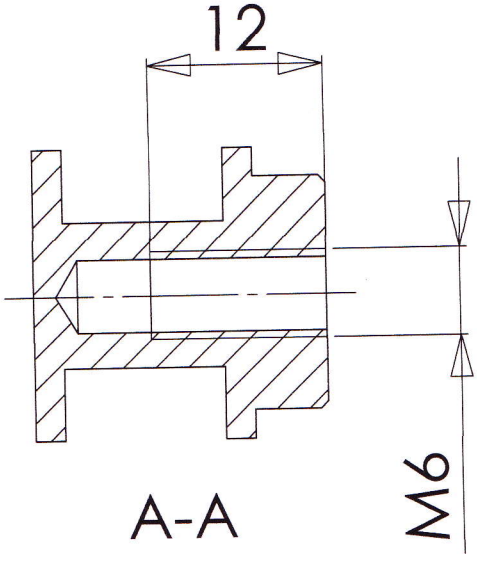

A-A

Schutzvermerk DIN 34 beachten Copyrigt reserved				(zul. Maßtoleranz) DIN ISO 2768 mittel		(zul. Rauhigkeit) DIN ISO 1302	Maßstab 2:1	Oberfläche keine	Gewicht 2.78
							(Halbzeug, Werkstoff) Rd.20	Delrin	
					Name	Datum	Benennung		
				gez.	G.Harms	28.05.2013	Spulenkörper-3		
				gepr.					
				Norm					
							REVISION		
				Ingenieurbüro Harms			Zchng.-Nr. 55-00-11		Blatt 1 / 1
									A4
Zust	Änderung	Name	Datum					DO NOT SCALE DRAWING	